TIPOS DE SEÑALES

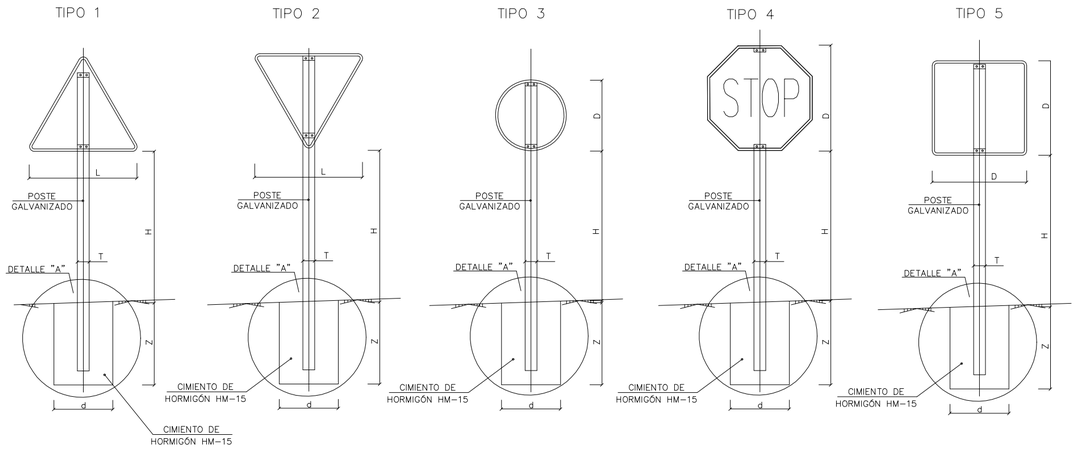

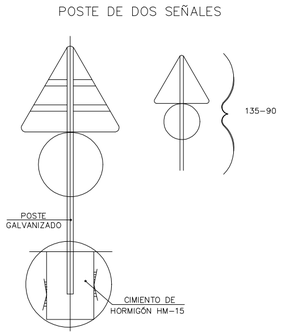

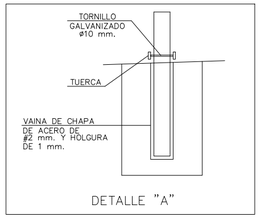

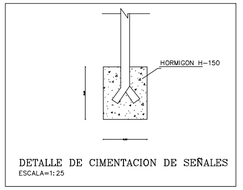

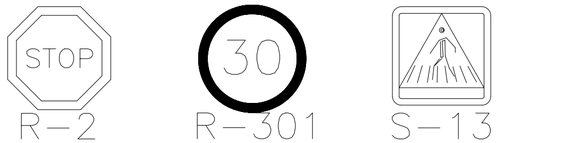

TIPO DE SEÑAL		1 Y 2	3	4	5
CLASES DE CARRETERA	SERIE A AUTOPISTA AUTOVÍA VÍA RÁPIDA	175	120	120	120
	SERIE B CARRETERA CONVENCIONAL CON ARCENES	135	90	90	90
	SERIE C CARRETERA CONVENCIONAL SIN ARCENES	90	60	60	60

SERIE		SERIE A				SERIE B					SERIE C				
SEÑAL TIPO		1	3	4	5	1	2	3	4	5	1	2	3	4	5
ALTURA=Hm		2.00	2.00	2.00	2.00	1.90	1.90	1.90	1.90	1.90	1.50	1.50	1.50	1.50	1.50
MEDIDAS TUBO mm	T	120	100	120	100	100	100	100	100	100	80	80	80	80	80
	P	60	60	60	80	50	60	50	50	60	40	40	40	40	40
	E	3	3	3	3	3	3	3	3	3	2	2	2	2	2
CIMENTACIÓN cm	d	70	80	90	80	80	60	65	70	80	50	50	50	50	50
	z	100	90	90	100	80	90	80	80	80	70	70	70	70	70

MARCAS VIALES

E=1:50

LINEA CONTINUA

M-2.2

LINEA DISCONTINUA

M-1.7

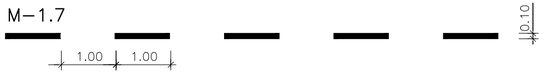

LINEA DE DETENCION

M-4.1

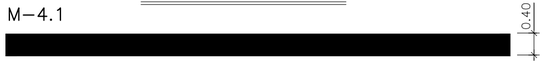

LINEA DEL CEDA EL PASO

M-4.2

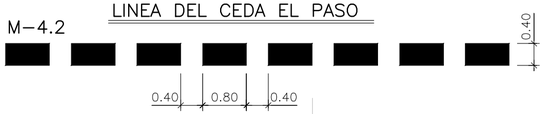

PASO DE CEBRA

E=1:50

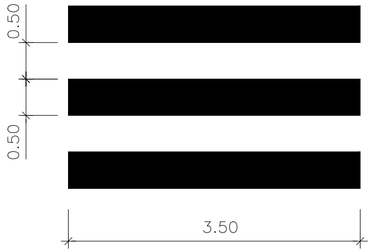

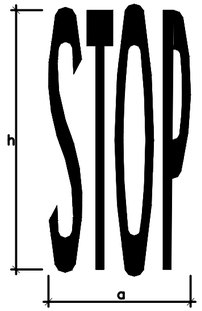

VÍAS CON V. M. ≤ 60Km/h; M-6.4. { a= 2.09m. h= 1.60m. s= 1.23m².

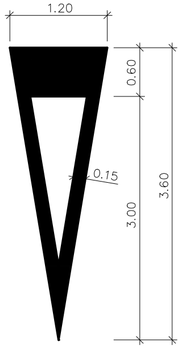

S= 1.43m²
CEDA EL PASO M-6.5
ESCALA 1:40

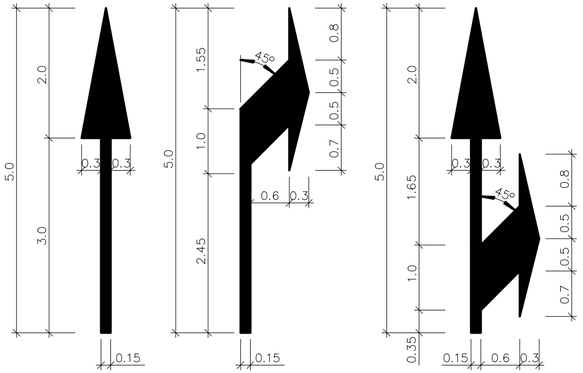

1. DE FRENTE — S= 1.20m²
2. A LA DERECHA — S= 1.5037m²
3. DE FRENTE O A LA DCHA. — S= 2.175m²

VÍA CON V. M. < 60 Km./h M-5.2

1.- LAS CARACTERÍSTICAS DE LAS SEÑALES (COLOR, DIMENSIONES, ABECEDARIO, ETC...) SEGÚN LAS NORMAS 8.1-I.C. DEL MINISTERIO DE FOMENTO.

2.- LAS SEÑALES INFORMATIVAS SE SITUARÁN DE TAL MODO QUE LA CARA DEL TEXTO SE ORIENTE HACIA EL TRÁFICO. FORMANDO EN PLANTA EL PANEL ÁNGULO DE 5-10 CON LA NORMAL DEL EJE.

3.- LAS CIMENTACIONES SERÁN EN TODOS LOS CASOS CILÍNDRICAS DE DIÁMETRO d.

PROYECTO DE: URBANIZACION DE LA UNIDAD DE EJECUCIÓN UE-7C		FECHA: FEBRERO 2017
EL ARQUITECTO: MARCELINO MIRANDA GARCIA	EL PROMOTOR: AYUNTAMIENTO DE JARANDILLA DE LA VERA (CACERES)	No. DE PLANO: 18
PLANO DE : DETALLES DE SENALIZACION		ESCALA: 1:500